Maßblatt Compact 3-Arm Stahl
1:20 Montage FFOK

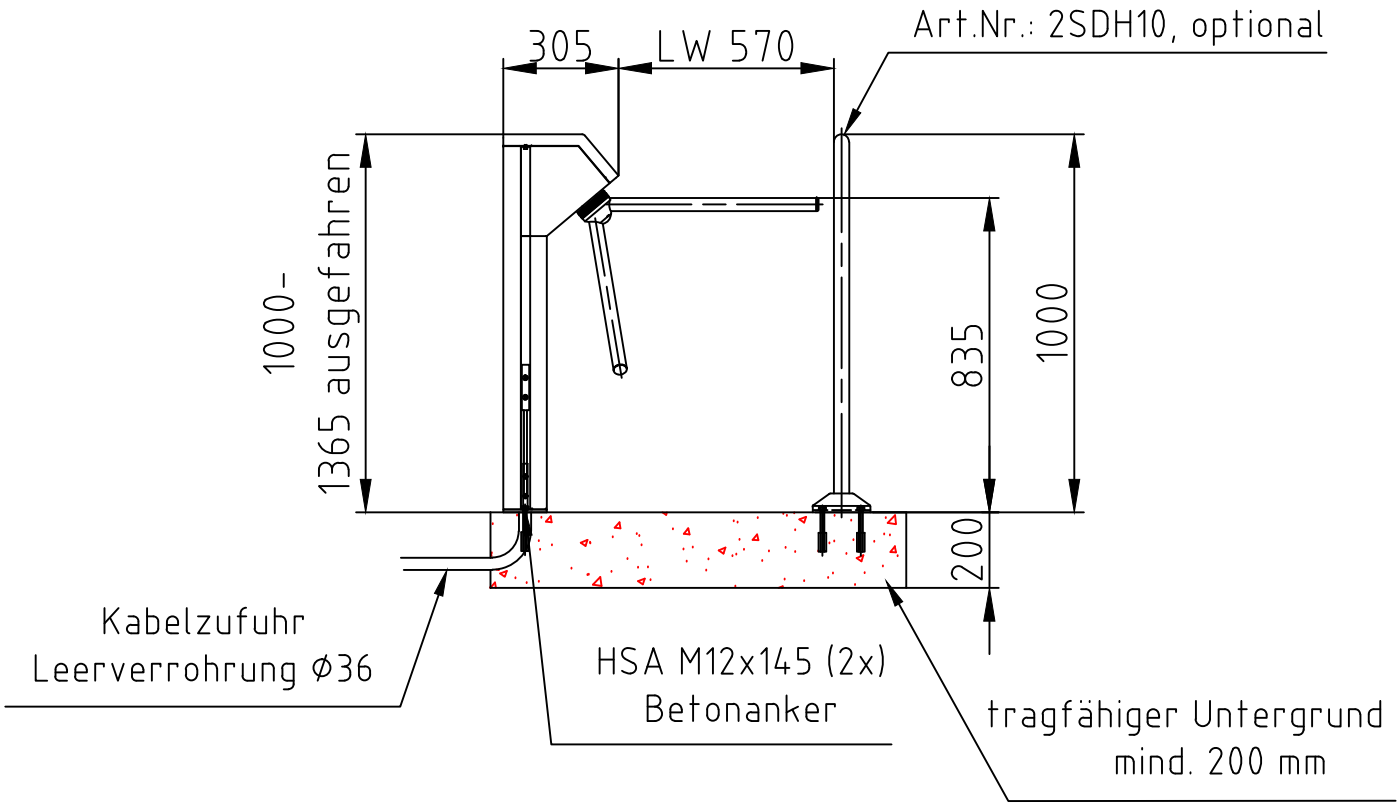

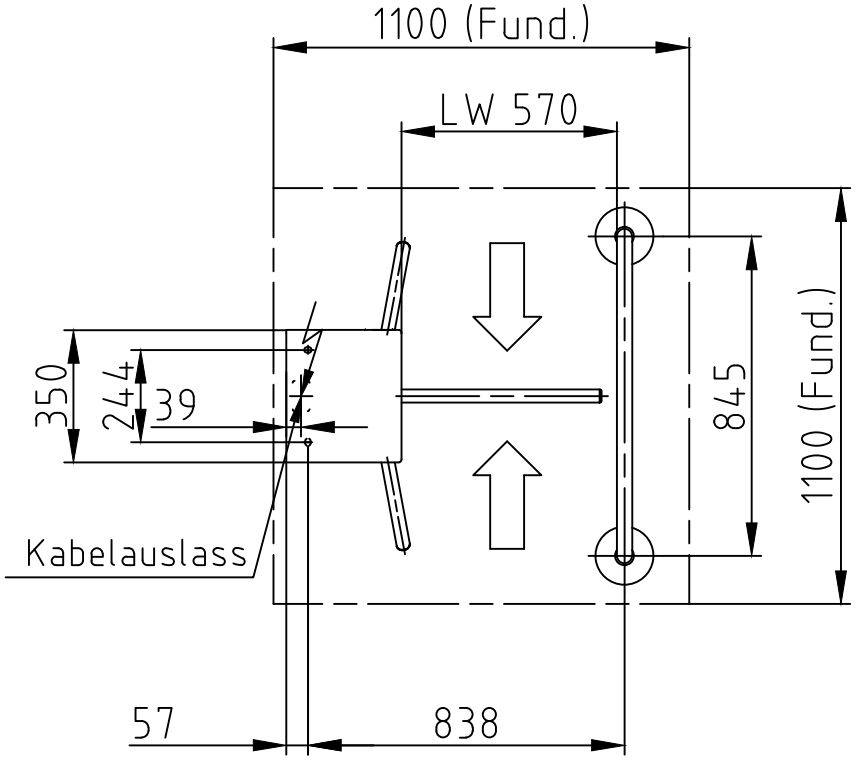

26.07.2017

Diese Zeichnung ist unser geistiges Eigentum. Ohne ausdrückliche Genehmigung darf sie nicht für die Projektierung oder Fertigung verwendet werden.

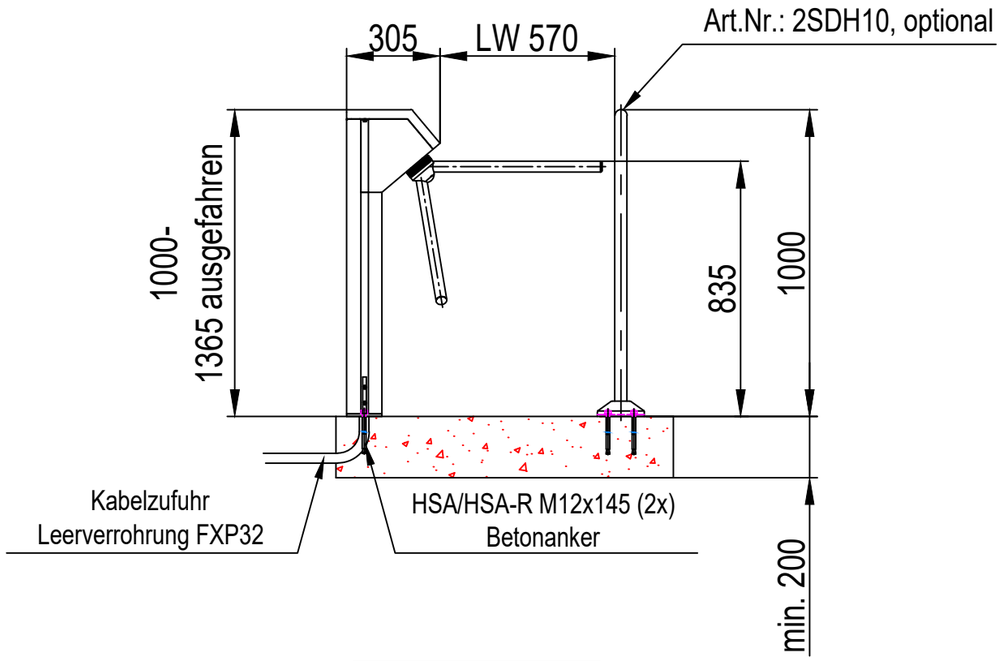

Detailansicht (M1:5)
Grundplatte-Compact

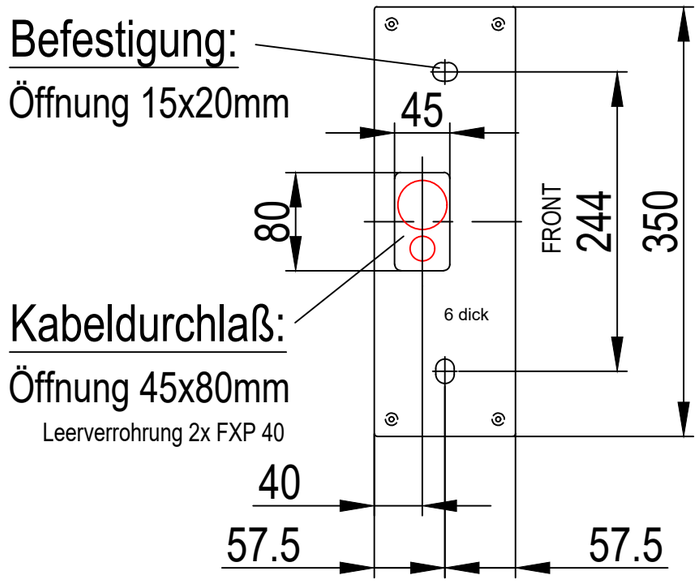

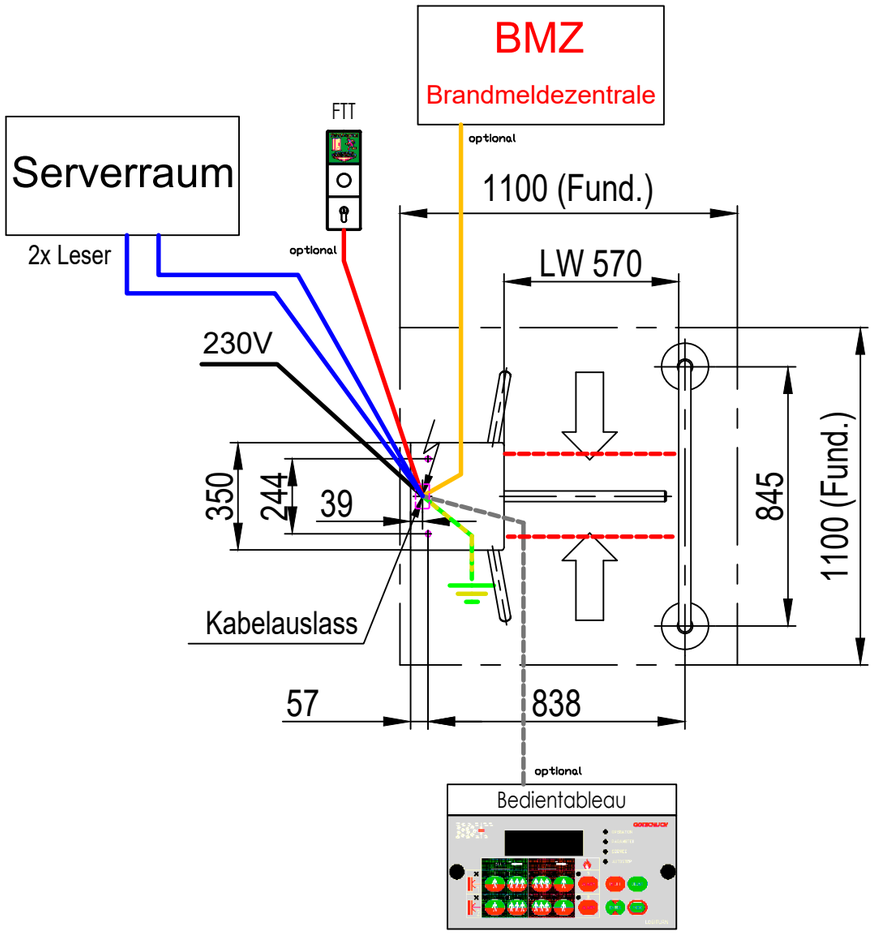

= Brandmeldekabel (bauseits)
= 4 mm² Litze, Erdleitung
= 4* 0,5mm² Litze
= CAT 7
= Systemkabel grau Bestell Nr.: 2P811 LiYCY 4*0,5mm²
= 230VAC Zuleitung, bauseitig 3*1,5mm² Litze

Element	Anz.	Beschreibung	Material	Bemerkung
----	----	----	----	----

GOTSCHLICH a turn to security

	Datum	Name
Gez.	13.03.2023	Mimlich
Änd.	06,09,2023	Schrey
Pro. ver.		----

Masstab 1:20

A3

PROJEKT Compact

Blatt Nr.: 1/1

Kabelplan Compact 3-Arm CrNi FFOK

N:\05-Konstruktion\Konstruktion gemeinsam\DK-Typ\Compact\Maßblätter\Comp-Z26B Kabelplan Compact 3-Arm CrNi FFOK.dwg

Zchng.Nr. Comp-Z26B